Болгария, 8800 г. Сливен, ул. “Софийско шосе” № 1, РО Box 273; тел: +359 44 666 207; тел./ факс: + 359 44 62 22 91; email: dynamo@dynamo-bg.com;
отдел "Продажи"email: sales@dynamo-bg.com; тел: + 359 44 624 975; Отдел “Электродвигатели” email: dcmotors@dynamo-bg.com; тел: + 359 44 623 325

ГЕНЕРАТОР А125-14V-47А (Г222)

ПРИМЕНЯЕМОСТЬ: а/м ВАЗ 2105, 2107 и модификаций.

ТЕХНИЧЕСКИЕ ДАННЫ

Номинальное напряжение	V	14
Максимальный ток	A	47
Диаметр статора	mm	125
Диаметр ротора	mm	88,8
Тип охлаждения	наружный	
Регулятор напряжения	Я112В1	
Масса	kg	4,68

ЭЛЕКТРИЧЕСКАЯ СХЕМА

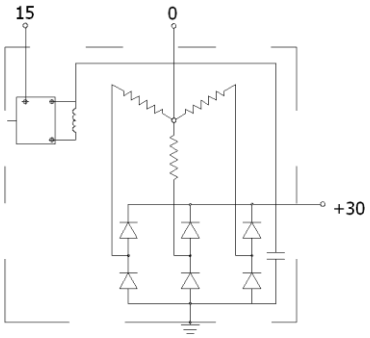

ХАРАКТЕРИСТИКА

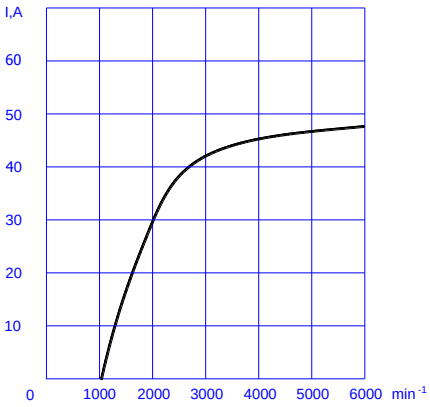

ГАБАРИТНЫЕ РАЗМЕРЫ

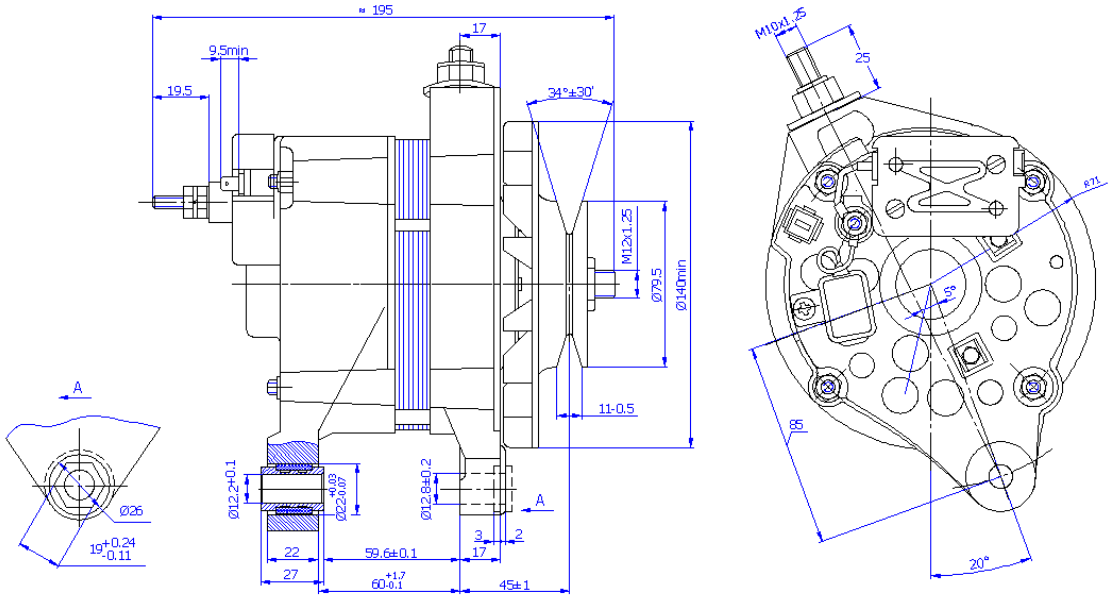

Производит: Генераторы и стартеры для автомобилей, электродвигатели и приборы для ихнего управления, двигатели постоянного тока, електроприводи главного движения станков, станции для управления станками и ЧПУ, мобильные расточно–наплавочные комплексы.