Болгария, 8800 г. Сливен, ул. “Софийско шосе” № 1, PO Box 273; тел: +359 44 666 207; тел./ факс: + 359 44 62 22 91; email: dynamo@dynamo-bg.com;
отдел "Продажи"email: sales@dynamo-bg.com; тел: + 359 44 624 975; Отдел “Электродвигатели” email: dcmotors@dynamo-bg.com; тел: + 359 44 623 325

ГЕНЕРАТОР A125/21/-14V-80A

ПРИМЕНЯЕМОСТЬ: а/м ВАЗ 2123 „ Шевроле Нива „

ТЕХНИЧЕСКИЕ ДАННЫ

Номинальное напряжение	V	14
Максимальный ток	A	80
Диаметр статора	mm	125
Диаметр ротора	mm	95
Тип охлаждения	внутренний	
Регулятор напряжения	845.3702 9444.3702	
Масса	kg	4,95

ЭЛЕКТРИЧЕСКАЯ СХЕМА

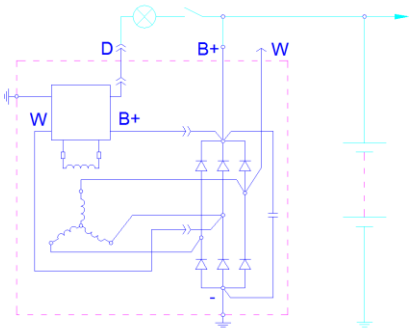

ХАРАКТЕРИСТИКА

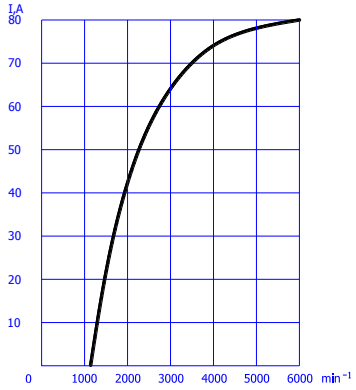

ГАБАРИТНЫЕ РАЗМЕРЫ

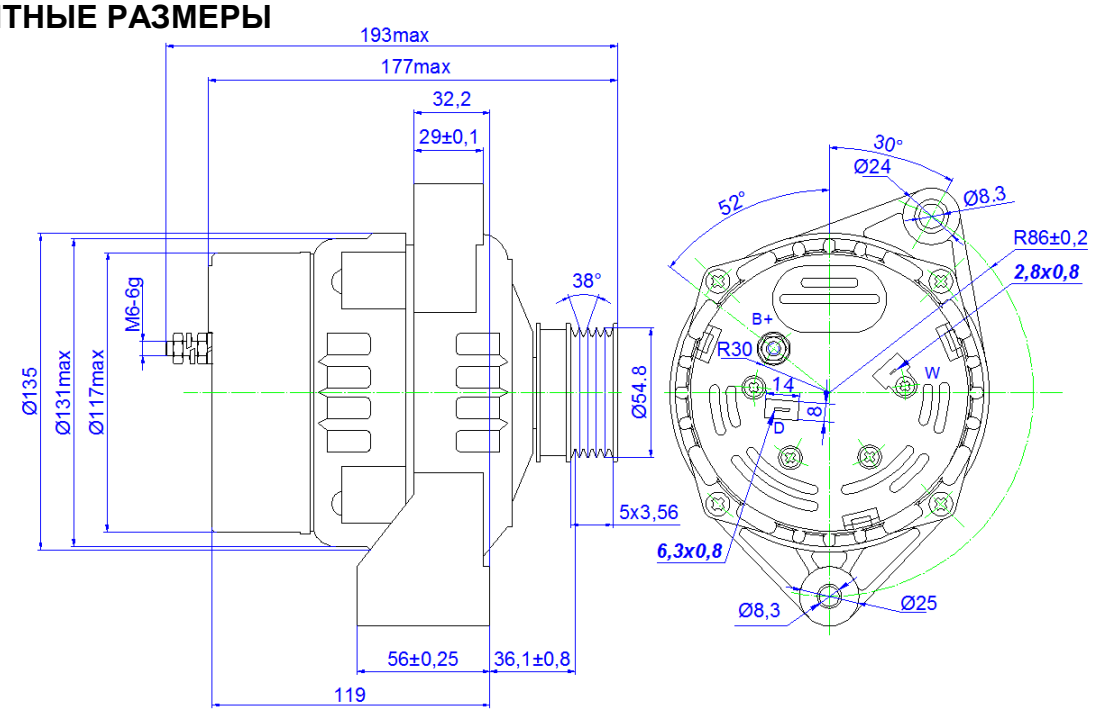

Производит: Генераторы и стартеры для автомобилей, электродвигатели и приборы для ихнего управления, двигатели постоянного тока, електроприводи главного движения станков, станции для управления станками и ЧПУ, мобильные расточно–наплавочные комплексы.